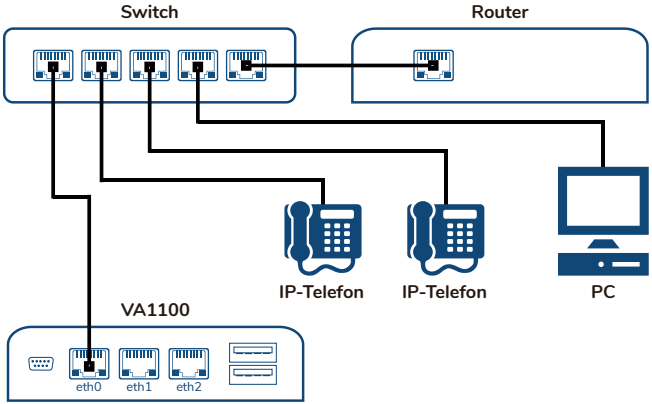

Installationshinweise

1. Ethernet/LAN (eth0) mit dem Netzwerkswitch verbinden
2. Netzteil der Telefonanlage anschließen
3. VA1100 erhält automatisch eine IP-Adresse vom DHCP-Server
4. IP-Adresse der Telefonanlage ermitteln
5. Browser öffnen und die IP-Adresse der Telefonanlage eingeben
6. Im Webinterface anmelden
7. VA1100 konfigurieren
8. Endgeräte anschließen und konfigurieren

Hinweise und Anleitungen zur Konfiguration Ihrer VA1100 Telefonanlage erhalten Sie in unserem Handbuch unter

https://www.tdt.de/va1000-support

Bitte beachten Sie, bei der Erstinstallation MUSS die Telefonanlage mit dem Internet verbunden sein!

VA1100 Webinterface

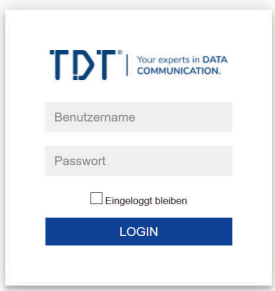

Mit dem Webinterface können Sie Ihre VoIP-Telefonanlage nach Ihren Vorstellungen konfigurieren, Ihre Endgeräte anmelden und Ihren bestehenden IP-Telefonanschluss einrichten.

Um sich ins Webinterface einzuloggen, verwenden Sie für die erste Anmeldung bitte folgende Zugangsdaten:

Benutzername: **admin**
Passwort: **„VA-Serie“**

Bitte ändern Sie zu Ihrer Sicherheit im Anschluss das Passwort. Klicken Sie im Hauptmenü auf **"System > Benutzer und Rechte"** und wählen Sie in der Spalte Aktion den Button **"admin bearbeiten"**. Setzen Sie den Haken **"Passwort ändern"**. Geben Sie dann bitte ein sicheres Kennwort ein und bestätigen Sie die Änderung durch Klicken des Buttons **"Absenden"**.

Hinweis zur Einrichtung:

1. Richten Sie bitte zunächst Ihre Endgeräte ein. Viele Modelle können via Autoprovisionierung einfach an die Anlage angeschlossen werden.
2. Registrieren Sie Ihren Telefonanschluss (oder mehrere Telefonanschlüsse) im Menüpunkt **"Routen"**.
3. Definieren Sie Ihren Wählplan.
4. Richten Sie ausgehende und eingehende Routen ein.
5. Konfigurieren Sie weitere gewünschte Merkmale.

Wichtige Rufnummern und Adressen

Zentrale
+49 8703 929-00 | info@tdt.de

Support (innerhalb der Geschäftszeiten)
+49 8703 929-112 | support@tdt.de

Geschäftszeiten: Mo-Fr. 9 bis 17 Uhr

Wichtiger Hinweis!

Bitte trennen Sie nicht die Stromversorgung der Anlage im laufenden Betrieb oder während Updates installiert werden, dies führt zu einer möglichen Beschädigung der Telefonanlage.

Sollte ein Neustart oder ein Herunterfahren der Telefonanlage erforderlich sein, nutzen Sie bitte die Einstellung "System neu starten" im Menüpunkt "System" der Weboberfläche.

Weitere Unterstützung, Handbücher, Howtos und FAQs finden Sie unter https://www.tdt.de/va1000-support

Zusätzlich besitzt die Telefonanlage an der Netzwerkschnittstelle eth0 eine Notfall IP-Adresse. Diese IP-Adresse ist mit einem Computer aus dem selben Netzwerk erreichbar.

Notfall IP-Adresse: 172.16.100.254 | Netzmaske: 255.255.255.0

VoIP-Telefonanlage VA1100

Wir freuen uns, dass Sie sich für eine VA1100-Telefonanlage von TDT entschieden haben.
Mit der VA1100 erhalten Sie eine professionelle, flexible und moderne Telefonanlage welche Sie an Ihre individuellen Anforderungen anpassen können.

Technische Daten der Telefonanlage

Kapazität der Telefonanlage:
Enthaltende Nebenstellen: 10 (Basisversion)
Maximal erweiterbare Nebenstellen: 50 (Optional)

Sprachversion der Konfigurationssoftware:
Deutsch, Englisch

Anschlüsse der Anlage:
3x 10/100/1000 Ethernet
2x USB 3.0
1 x serielle Schnittstelle

Stromversorgung:
12V Hohlstecker - Leistungsaufnahme ca. 8 Watt

Abmessungen:
(BxHxT): 188mm x 39mm x 157mm

Herstellergarantie:
3 Jahre Bring-In

Speicherplatz:
16 GB SSD

Unterstützte Codecs:
G.711a, G.711u, GSM, G.729, G.722 HD, iLBC, G.723, G.726

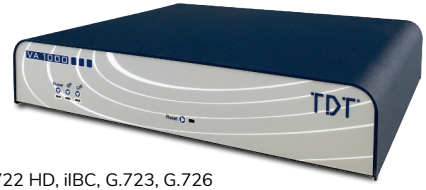

Your experts in TELE COMMUNICATION